Federación **Andaluza** de Baloncesto
DELEGACIÓN de CÁDIZ

CURSO ENTRENADOR DE BALONCESTO

GUIA DIDACTICA NIVEL 1

JUNIO - SEPTIEMBRE 2015
PUERTO REAL
(CADIZ)

Avda. Menesteo, 24 – Local 1
11.500 El Puerto de Santa María
T. 956 89 85 53
T. 956 89 60 96
F. 956 89 51 02
fabcadiz@fabcadiz.org
www.fabcadiz.org

INDICE

Avda. Menesteo, 24 – Local 1
11.500 El Puerto de Santa María
T. 956 89 85 53
T. 956 89 60 96
F. 956 89 51 02
fabcadiz@fabcadiz.org
www.fabcadiz.org

Página

1. Introducción 4

2. Información General 6

3. Objetivos 12

4. Requisitos 14

5. Procedimiento de Inscripción 16

6. Módulo de Contenidos 19

7. Evaluación 28

8. Convalidaciones 31

9. Plan de Estudios 33

10. Cronograma - Agenda 39

11. Desarrollo del Curso para el profesorado 45

Avda. Menesteo, 24 – Local 1
11.500 El Puerto de Santa María
T. 956 89 85 53
T. 956 89 60 96
F. 956 89 51 02
fabcadiz@fabcadiz.org
www.fabcadiz.org

INTRODUCCIÓN

Avda. Menesteo, 24 – Local 1
11.500 El Puerto de Santa María
T. 956 89 85 53
T. 956 89 60 96
F. 956 89 51 02
fabcadiz@fabcadiz.org
www.fabcadiz.org

Estos estudios han sido diseñados con un **doble objetivo**: por un lado, la **calidad de los contenidos**, que deben garantizar que los entrenadores avalados por el *Título de Entrenador de Baloncesto Nivel I* sean reconocidos en el mundo deportivo por la competencia en su ejercicio profesional, así como por su capacidad de dinamización; y por otro, **la calidad de los profesores** como profesionales que forman el equipo de atención al estudiante, personas que van a garantizar la ayuda necesaria ante los problemas del estudio y cuya preocupación permanente será la de resolver cualquier dificultad que se pueda presentar.

Con esta finalidad, se emplean de manera intensiva las tecnologías de la información y la comunicación, que permiten superar las barreras de tiempo y espacio y ofrecer un modelo educativo basado en la personalización y el acompañamiento integral del estudiante.

Con estas nuevas estructuras de formación, la Federación Andaluza de Baloncesto se convierte en un referente en el ámbito de la enseñanza deportiva con la voluntad de liderar nuevas propuestas de formación y difusión del conocimiento del baloncesto en la formación virtual.

Esta nueva actividad formativa, se incluye dentro del Plan de Estudios de la Escuela Nacional de Entrenadores y el Curso posee validez exclusivamente federativa.

Avda. Menesteo, 24 – Local 1
11.500 El Puerto de Santa María
T. 956 89 85 53
T. 956 89 60 96
F. 956 89 51 02
fabcadiz@fabcadiz.org
www.fabcadiz.org

Federación **Andaluza** de Baloncesto
DELEGACIÓN de CÁDIZ

INFORMACIÓN GENERAL

Avda. Menesteo, 24 – Local 1
11.500 El Puerto de Santa María
T. 956 89 85 53
T. 956 89 60 96
F. 956 89 51 02
fabcadiz@fabcadiz.org
www.fabcadiz.org

PLANTEAMIENTO DE ESTRUCTURA CURRICULAR PARA LOS CURSOS QUE CUBREN LAS ENSEÑANZAS DE ENTRENADOR DE BALONCESTO

Para ayudar a una mejor comprensión de los niveles de titulación, en todo el documento hemos equiparado la redacción de los títulos para facilitar la lectura. Así:

Curso de INICIACIÓN = Primer Módulo del Curso de Técnico Deportivo de Grado Medio
CICLO INICIAL

Curso de NIVEL 1 = Curso de Técnico Deportivo de Grado Medio
CICLO INICIAL

Curso de NIVEL 2 = Curso de Técnico Deportivo de Grado Medio
CICLO INICIAL

Curso de NIVEL 3 o SUPERIOR = Curso de Técnico Deportivo Superior

Esta es la estructura que presentamos, ajustándola a los requisitos que marca la legislación actual y teniendo en cuenta la realidad de nuestros cursos.

	Bloque común	Bloque específico	Bloque prácticas	Proyecto final	Total horas
Iniciación	0	40*	0	0	**40***
Primer Nivel	100	150	150	0	**400**
Segundo Nivel	100	300	200	0	**600**
Superior	200	275	200	75	**750**
Total Enseñanzas	**400**	**725**	**550**	**75**	**1750**

*Como módulo del primer nivel, por tanto a reducir de la carga lectiva de los alumnos que hayan cursado el curso de iniciación.

Avda. Menesteo, 24 – Local 1
11.500 El Puerto de Santa María
T. 956 89 85 53
T. 956 89 60 96
F. 956 89 51 02
fabcadiz@fabcadiz.org
www.fabcadiz.org

DISEÑO DE LA FORMACIÓN DE TÉCNICOS-ENTRENADORES DE BALONCESTO

Tal y como refleja el R.D: 1363/2007 en su artículo 24: *Las enseñanzas deportivas podrán flexibilizarse para permitir compatibilizar el estudio con otras actividades deportivas, laborales o de otra índole, principalmente a las personas adultas y a los deportistas de alto rendimiento. Para ello podrán ofertarse:*

a) De forma completa o parcial por bloques o por módulos de enseñanza deportiva.
b) En régimen de enseñanza presencial o a distancia.
c) Mediante distribución temporal extraordinaria de módulos del bloque específico y del bloque común en su conjunto.
d) Ofertas especiales para grupos específicos.

Por ello, el proyecto educativo que promueve la Federación Española de Baloncesto (en adelante FEB), promueve una formación semipresencial que asegure la máxima calidad educativa en los cursos que organice tanto la FEB como alguna de sus Federaciones Autonómicas.

Para poder realizar cursos semipresenciales, el uso de plataformas educativas, páginas web y entornos virtuales; acompañados del correo electrónico, se antojan esenciales para lograr el éxito de esta modalidad de enseñanza que resulta trascendental si se quiere lograr unos cursos de calidad tanto en su organización como en el aprendizaje obtenido por los alumnos.

Desde la FEB y con la experiencia del Curso Superior, que cada año se enriquece notablemente, apostamos por que la parte no presencial de nuestro Curso Superior sea de gran calidad y de extraordinaria importancia para los alumnos y se ha convertido en referente para otras federaciones de modalidades deportivas diferentes.

Así y en base al proyecto que ya ponemos en práctica con el Curso Superior, hemos diseñado una estructura semipresencial para todos los cursos que cubren las enseñanzas de entrenador de baloncesto y/o técnico deportivo en baloncesto.

Así la formación no presencial se estima en torno al 52% del total de las enseñanzas con una progresión que va:

Curso Iniciación	75%
Curso Primer Nivel	58%
Curso Segundo Nivel	52%
Curso Superior	48%

Avda. Menesteo, 24 – Local 1
11.500 El Puerto de Santa María
T. 956 89 85 53
T. 956 89 60 96
F. 956 89 51 02
fabcadiz@fabcadiz.org
www.fabcadiz.org

La inclusión del Curso de Iniciación, que no está reflejado en la legislación actual, entendemos que es importantísima en la estructura y demandas que tiene la realidad de nuestro baloncesto. Por ello, y sin desestimar lo reflejado en el R.D. 1363/2007, artículo 24; diseñamos el curso de iniciación como un primer módulo del curso de primer nivel, que permita a los que realicen este curso inicial poder hacer válidas esas horas y reducir costes de matrícula como primera parte de las enseñanzas completas de primer nivel. De esta forma integramos en la estructura oficial a este curso, y logramos dar respuesta aquellos alumnos que se inician en sus estudios con el curso de iniciación y quieren continuar con el de primer nivel.

Presentamos a continuación la estructura completa de carga lectiva, con la propuesta de carga lectiva mínima presencial y la propuesta no presencial.

	Bloque común		Bloque específico		Bloque prácticas	Proyecto final	*Total horas*
	No presencial	Presencial	No presencial	Presencial			
Iniciación	-	-	10	30	-	-	**40**
Primer Nivel	88	12	80	70	150	-	**400**
Segundo Nivel	90	10	200	100	200	-	**600**
Superior	175	25	135	140	200	75	**750**
Total Enseñanzas	**305**	**95**	**358**	**273**	**550**	**75**	**1750**

Avda. Menesteo, 24 – Local 1
11.500 El Puerto de Santa María
T. 956 89 85 53
T. 956 89 60 96
F. 956 89 51 02
fabcadiz@fabcadiz.org
www.fabcadiz.org

AGRUPACIÓN DE LOS MÓDULOS EN CUATRO BLOQUES DE CONTENIDOS

¿El por qué de esta medida?

El R.D. 1363/2007 de 24 de octubre, estructura las enseñanzas en dos grandes bloques donde se encuentran las distintas áreas o módulos: Módulo de enseñanzas deportivas comunes y módulo específico de enseñanzas deportivas.

No obstante para la ENE, y en virtud de lo que establece el R.D. 1363/2007 en su Artículo 18, la FEB ha elaborado su propio proyecto educativo, incluyendo en él todas las enseñanzas que establece el R.D. 234/2005 de 4 de marzo.

Hemos estructurado todos los contenidos del módulo específico de enseñanzas deportivas en cuatro grandes bloques de contenidos:

ESTRUCTURA DE 4 GRANDES BLOQUES DE CONTENIDOS

A su vez cada bloque de contenidos queda conformado por un conjunto de módulos integrados, cuyos contenidos tendrán un tratamiento interdisciplinar, asegurando una mejor comprensión global de los mismos, y en definitiva un mejor aprendizaje de los diferentes conceptos y procedimientos.

El área de **reglas de juego** tendrá un tratamiento de área transversal, ya que consideramos que afecta a todo el baloncesto en general y que debe ser conocida por el alumno para poder desarrollar de forma adecuada su labor de entrenador, con lo que se trabajará de forma integrada en los 4 bloques de contenidos y de forma específica en lo referente al conocimiento del reglamento.

Avda. Menesteo, 24 – Local 1
11.500 El Puerto de Santa María
T. 956 89 85 53
T. 956 89 60 96
F. 956 89 51 02
fabcadiz@fabcadiz.org
www.fabcadiz.org

La estructura que proponemos para el módulo específico de enseñanzas deportivas no pretende desestimar la clásica estructura en áreas que planteaban los textos anteriores ni el propio Real Decreto 234/2005, sino que busca dar una respuesta más globalizada, más comprensiva y menos compartimentada, dando una visión del baloncesto como conjunto interrelacionado de situaciones en las que casi todas aparecen en mayor o menor medida.

Apostamos por una enseñanza menos modular y más global que haga comprender al baloncesto como realidad única y no particionada.

Beneficios de esta estrategia pedagógica:

Los beneficios de esta división en cuatro bloques son bastante interesantes desde diversos puntos de vista:

- Mayor globalización de los contenidos.
- Mejor percepción integral del baloncesto por parte del alumno y no tan particionada.
- Posibilidad de agrupamientos de contenidos para facilitar el proceso de enseñanza-aprendizaje.
- Contenidos más significativos y aplicados a las situaciones y experiencias que posee el alumno.
- Material de enseñanza-aprendizaje más compacto y aplicable.

Avda. Menesteo, 24 – Local 1
11.500 El Puerto de Santa María
T. 956 89 85 53
T. 956 89 60 96
F. 956 89 51 02
fabcadiz@fabcadiz.org
www.fabcadiz.org

OBJETIVOS

Avda. Menesteo, 24 – Local 1
11.500 El Puerto de Santa María
T. 956 89 85 53
T. 956 89 60 96
F. 956 89 51 02
fabcadiz@fabcadiz.org
www.fabcadiz.org

Es en muchos casos el primer curso que realizan los futuros entrenadores y por tanto debe recoger muchos elementos que nos aseguren un asentamiento de conocimientos, transmitiendo ideas claras y conceptos básicos que puedan asegurar un buen trabajo a estos entrenadores de nivel I.

Para el alumno:

• Ser formadores, educadores en baloncesto.
• Defender los valores propios del juego.
• Conocer los objetivos básicos del juego, tanto en ataque como en defensa.
• Saber el porqué un niño se plantea "jugar" a baloncesto, es decir, no perder de vista la dimensión lúdica y formativa que tiene.
• La iniciación deportiva para poder entender la metodología más adecuada.

Para el curso en sí:

• Debe trabajar principalmente la enseñanza de cualquier habilidad integrándola en el juego desde el punto de vista técnico y táctico.
• Debe trabajar el conocimiento de las capacidades físicas en niños para incidir positivamente en su desarrollo y evitar problemas de salud.
• Necesita facilitar bastantes recursos didácticos a los entrenadores que les permitan construir juegos y tareas con una metodología adecuada.
• Debe permitir al entrenador desenvolverse en un partido con conocimiento de sus características y momentos.
• Tiene que asegurar el trabajo de planificación.
• Debe ser entretenido para lograr la motivación y con numerosas acciones prácticas y tareas colectivas que hagan enriquecer a los alumnos unos de otros y todos de los profesores.

Avda. Menesteo, 24 – Local 1
11.500 El Puerto de Santa María
T. 956 89 85 53
T. 956 89 60 96
F. 956 89 51 02
fabcadiz@fabcadiz.org
www.fabcadiz.org

REQUISITOS

Avda. Menesteo, 24 – Local 1
11.500 El Puerto de Santa María
T. 956 89 85 53
T. 956 89 60 96
F. 956 89 51 02
fabcadiz@fabcadiz.org
www.fabcadiz.org

Podrán acceder todas aquellas personas interesadas, que cumplan los requisitos que los siguientes:

- Tener un mínimo de 16 años.
- Estar en posesión del Título de Graduado en Secundaria o Titulación equivalente.
- Además es obligatorio que el alumno dispusiese de ordenador, módem, línea telefónica y navegador de internet (Explorer, Netscape, etc.), con los que poder conectarse al Curso y contactar con su Tutor.
- Una cuenta de Correo Electrónico, con capacidad mínima de 10 MB, para la recepción de archivos que el Profesor estimase conveniente.
- Estar en posesión del curso de entrenador iniciación.
- Aquellas personas con titulaciones académicas de Diplomaturas y/o Licenciaturas completas, podrán acceder a la convalidación de alguna de las asignaturas.

Avda. Menesteo, 24 – Local 1
11.500 El Puerto de Santa María
T. 956 89 85 53
T. 956 89 60 96
F. 956 89 51 02
fabcadiz@fabcadiz.org
www.fabcadiz.org

Federación **Andaluza** de Baloncesto
DELEGACIÓN de CÁDIZ

PROCEDIMIENTO DE INSCRIPCIÓN

Avda. Menesteo, 24 – Local 1
11.500 El Puerto de Santa María
T. 956 89 85 53
T. 956 89 60 96
F. 956 89 51 02
fabcadiz@fabcadiz.org
www.fabcadiz.org

PROCEDIMIENTO DE INSCRIPCIÓN

Fechas de realización:
Horas presenciales del 29 de junio al 21 de septiembre de 2015.

Duración:
400 horas lectivas.
85 horas presenciales y 315 horas no presenciales.

Plazo de Inscripción:
Hasta el 28 de junio de 2015.

Inscripciones:
Entregar dos hoja de inscripción, una fotocopia del Título Académico, dos fotocopias del DNI, dos fotografía tamaño carné y el resguardo del ingreso bancario, junto con los datos personales en la Delegación en Cádiz de la Federación Andaluza de Baloncesto, Avda. Menesteo nº 24 - local 1, 11500 El Puerto de Santa María.

*** 325,00.- euros pago inscripción y material didáctico(no incluye gastos de gestión y expedición titulo)**

*** Remitir hoja inscripción cumplimentada por duplicado con fotografía reciente**

*** Enviar vía mail a la dirección formacion@fabcadiz.org**

La cuota de inscripción permite al alumno la realización de dos convocatorias para su evaluación; el resto de convocatorias, hasta un total de cuatro, son de carácter extraordinario y se deberá pagar las tasas para su participación.

Al realizar el pago de la inscripción no habrá devolución alguna salvo por cancelación del curso.

Avda. Menesteo, 24 – Local 1
11.500 El Puerto de Santa María
T. 956 89 85 53
T. 956 89 60 96
F. 956 89 51 02
fabcadiz@fabcadiz.org
www.fabcadiz.org

Federación **Andaluza** de Baloncesto
DELEGACIÓN de CÁDIZ

PROFESORADO

Avda. Menesteo, 24 – Local 1
11.500 El Puerto de Santa María
T. 956 89 85 53
T. 956 89 60 96
F. 956 89 51 02
fabcadiz@fabcadiz.org
www.fabcadiz.org

PROFESORADO

Perteneciente a la Escuela Andaluza de Entrenadores de Baloncesto.

Director del curso: D. José Luis Romero Alonso

D. José María Berenguer Cantero
D. Emilio Guerrero Marmolejo
D. Inmaculada Blanco Pastor
D. José Antonio Delgado Sánchez
D. José Luis Romero Alonso

Avda. Menesteo, 24 – Local 1
11.500 El Puerto de Santa María
T. 956 89 85 53
T. 956 89 60 96
F. 956 89 51 02
fabcadiz@fabcadiz.org
www.fabcadiz.org

Federación **Andaluza** de Baloncesto
DELEGACIÓN de CÁDIZ

MODULO DE CONTENIDOS

Avda. Menesteo, 24 – Local 1
11.500 El Puerto de Santa María
T. 956 89 85 53
T. 956 89 60 96
F. 956 89 51 02
fabcadiz@fabcadiz.org
www.fabcadiz.org

Los contenidos del curso se distribuyen en tres módulos o bloques:

Módulo de Enseñanzas Bloque Científico

Módulo de Enseñanzas Bloque Específico

Módulo de Prácticas

Módulo de enseñanzas comunes deportivas (Científico)

Nombre del módulo que contiene equiparado al R.D. 234/2005	Horas no presenciales	Horas presenciales	Total horas
Fundamentos sociológicos del deporte	8	2	10
Organización y legislación del deporte	8	2	10
Bases psicopedagógicas de la enseñanza y del eto.	13	2	15
Entrenamiento Deportivo	23	2	25
Primeros auxilios e higiene en el deporte	18	2	20
Bases anatómicas y fisiológicas del deporte	18	2	20
	88	**12**	**100**

Avda. Menesteo, 24 – Local 1
11.500 El Puerto de Santa María
T. 956 89 85 53
T. 956 89 60 96
F. 956 89 51 02
fabcadiz@fabcadiz.org
www.fabcadiz.org

Módulo de enseñanzas deportivas específicas (Técnico)

BLOQUE	Horas no presenciales	Horas presenciales	Total horas	Nombre del módulo que contiene equiparado al R.D 234/2005
Formación	15	35	50	Acciones técnico-tácticas individuales del juego* (aspectos técnicos)
Entrenamiento	29	11	40	Metodología de la enseñanza y del entrenamiento
				Planificación y evaluación del entrenamiento
				Preparación Física aplicada
Táctica	20	15	35	Acciones técnico-tácticas individuales y colectivas del juego* (aspectos tácticos)
Dirección	15	5	20	Dirección de Equipos y El valor del Baloncesto
				Nuevas tecnologías aplicadas al baloncesto
Reglas de Juego	5	5	10	Reglas de Juego
Total	**80**	**61**	**155**	

Los módulos de enseñanzas deportivas comunes y específicas se imparten a su vez, en una Fase No presencial y otra Fase Presencial.

a.1) Fase Presencial

En cada una de las asignaturas de cada bloque, se van a impartir clases presenciales, en la que se hará una explicación de los contenidos de la asignatura. Además se podrán plantear actividades individuales y de grupo, que puedan profundizar en los contenidos de las materias.

Avda. Menesteo, 24 – Local 1
11.500 El Puerto de Santa María
T. 956 89 85 53
T. 956 89 60 96
F. 956 89 51 02
fabcadiz@fabcadiz.org
www.fabcadiz.org

a.2) Fase No Presencial

Se desarrollará entre los meses de Mayo a Junio de 2015
El alumno dispondrá del temario de cada asignatura, el cual va ir trabajando individualmente este proceso va a ser controlado por el profesorado, a través de la realización de tres cuestionarios.
Dichos cuestionarios serán facilitados por la **Secretaría Virtual**, a los propios alumnos, que tendrán que remitírselo contestado a cada tutor. El alumno deberá contestar dichos cuestionarios adecuadamente, y enviárselos vía e-mail a cada profesor **con acuse de recibo**, para comprobar su entrega. El archivo adjunto con el cuestionario habrá que titularlo **"Cuestionario 1 Nombre del alumno y la asignatura".**
Una vez recibido el cuestionario, el tutor deberá informar de su recepción, mediante ese acuse, evaluarlo y comunicarle al alumno la calificación obtenida, así como las incidencias registradas en el mismo.
El alumno podrá ponerse en contacto con cada tutor, para contestar las dudas que puedan surgir en los cuestionarios.
Se pondrá a disposición de los alumnos, un servicio a través de la página web de la delegación, para poder hacer consultas, tanto a los tutores, como a los profesores.

MÓDULO DE PRÁCTICAS

La fase de prácticas se convierte en una parte importantísima del proceso formativo y se sistematiza con una estructura acorde a las necesidades de los alumnos. La FEB ha diseñado una propuesta de prácticas para dar coherencia a todo el proceso y poder hacer factible la fase de prácticas que tienen como labor fundamental completar el proceso de aprendizaje del alumno.

A continuación se expone el cuadro con la estructura propuesta para cada uno de los niveles:

FASE DE PRÁCTICAS				
	Experiencias prácticas	Formación continua	Memorias de prácticas	Total horas
Cursos de Iniciación	0	0	0	0
Cursos de Nivel I	110	20	20	150
Cursos de Nivel II	160	20	20	200
Cursos de Nivel III	160	20	20	200

Avda. Menesteo, 24 – Local 1
11.500 El Puerto de Santa María
T. 956 89 85 53
T. 956 89 60 96
F. 956 89 51 02
fabcadiz@fabcadiz.org
www.fabcadiz.org

La fase de **experiencias prácticas** se divide en dos partes:

a) Una primera que el alumno de prácticas desarrolla en su centro de prácticas realizando el trabajo propio para el que ha estudiado: entrenar. Como requisito sólo será necesario presentar la licencia de entrenador en algún equipo federado, y un documento de su club (Ficha de Entrenador) que acredite el haber realizado tal labor durante una temporada.

b) La segunda parte consiste en la realización de unos complementos. Entendemos que la única forma factible de poder comprobar in situ, las normas prácticas de los alumnos, es asistiendo ellos a alguna actividad de la Federación Autonómica. El alumno deberá participar en actividades organizadas por la F.A.B. (concentraciones de selecciones, programa de detección de talentos, campus federativo, etc.…).

FASE DE PRÁCTICAS			
	Prácticas en centro homologado	Complementos en Federaciones	Total de horas de experiencias prácticas
Cursos de Iniciación	0	0	0
Cursos de Nivel I	70	20	90
Cursos de Nivel II	120-140²	20-40	160
Cursos de Nivel III	120-160²	0-40	160

Formación continua: Consiste en la realización (con obtención de diploma acreditativo) de cursos de formación, clinics, etc…, de un mínimo de 20 horas totales, a realizar durante todo el período de prácticas.

Con ello queremos darle la importancia que se merece la formación permanente del entrenador, ya que consideramos que el entrenador que tras sus estudios oficiales sigue asistiendo a cursos, jornadas y estudios, asegura una mejor disposición para crecer en sus habilidades y conocimientos; y por tanto, haciendo de su fase de prácticas, un período para continuar su período formativo.

Avda. Menesteo, 24 – Local 1
11.500 El Puerto de Santa María
T. 956 89 85 53
T. 956 89 60 96
F. 956 89 51 02
fabcadiz@fabcadiz.org
www.fabcadiz.org

MEMORIA DE PRÁCTICAS

¿Qué es la memoria de prácticas?

Consiste en un trabajo que debe entregar el alumno acerca de su proceso de prácticas como entrenador de primer nivel de baloncesto, y que sea un reflejo de su quehacer diario en esta temporada que se cursa.

¿Cuándo se entrega?

Las fechas de entrega son:

ALUMNOS APTOS EN PRIMERA Y SEGUNDA CONVOCATORIA
Entrega entre el **1 de Septiembre de 2015 al 30 de junio de 2017**

Las entregas las podrás hacer por e-mail (con acuse de recibo) a Curso de Entrenadores de Primer Nivel a la dirección **formación@fabcadiz.org** poniendo en el asunto:

Memoria de Prácticas Primer Nivel 2015-17. Apellido1 Apellido2, Nombre

También puedes enviar por correo certificado a la dirección de la FAB-Cádiz, indicando en el sobre **PRACTICAS DEL CURSO DE ENTRENADOR DE PRIMER NIVEL 2015**

NOTA:
No se podrán hacer entregas fuera de plazo, tanto ni anterior a las fechas indicadas ni posteriormente.

Índice de la presentación de la memoria:

Capítulo 1

El capítulo 1 recogerá todo lo referente a la planificación del trabajo que has debido hacer los primeros meses.
Debe incluir estos apartados obligatoriamente, más aquellos que estimes oportunos:

- Documento oficial con el número total de horas, mínimo 40 horas, incluida la foto del alumno que realiza las prácticas.
- Rellenar la ficha con todos los datos de donde has realizado las prácticas, es decir, club, categoría, competición, en el que vas a trabajar, etc.

Avda. Menesteo, 24 – Local 1
11.500 El Puerto de Santa María
T. 956 89 85 53
T. 956 89 60 96
F. 956 89 51 02
fabcadiz@fabcadiz.org
www.fabcadiz.org

- Objetivos que te planteas esta temporada a nivel de aprendizaje como entrenador de baloncesto.
- Estructura del equipo de trabajo (técnico) con el que estás (en caso de estar solo indicar cómo lo vas a hacer)

- Objetivos de tu trabajo en prácticas con tu equipo o club.
- Distribución temporal del trabajo: meses, semanas, días y horarios.

Capítulo 2

El capítulo 2 reflejará el desarrollo "in situ" del trabajo de prácticas: El trabajo de cancha.

Debe incluir estos apartados obligatoriamente, más aquellos que estimes oportunos:

- Metodología que sigues habitualmente en tus sesiones.
- Forma de comunicarte normalmente con los jugadores.
- Ejemplo de una semana de trabajo desarrollada con todos los días y sesiones, así como partidos y todos sus aspectos desglosados y explicando cómo lo haces.
- Situaciones conflictivas que has tenido que solucionar y las soluciones que has planteado, así como el desenlace que han tenido posteriormente.

Capítulo 3

El capítulo 3 será un análisis final y conclusiones a cerca de todo el período de prácticas.

Debe incluir estos apartados obligatoriamente, más aquellos que estimes oportunos:

- Valoración personal de la temporada de prácticas.
- Aspectos que cambiarías o mejorarías respecto al planteamiento inicial que te hiciste como entrenador.
- Parámetros en los que te consideras más preparados una vez finalizada la experiencia.
- Aspectos en los que más debes trabajar por estar menos afianzados como entrenador.
- Bibliografía, webs y otros recursos que has utilizado como consulta para tu trabajo diario durante el año de prácticas.
- Valoración de la formación continúa emprendida esta temporada.
- Valoración de la tutoría de prácticas.
- Consultas más destacadas que le has tenido que hacer a tu tutor personal.
- Valoración de la realización de la memoria.
- Opinión personal para la mejora del proceso de prácticas del curso de primer nivel.

Avda. Menesteo, 24 – Local 1
11.500 El Puerto de Santa María
T. 956 89 85 53
T. 956 89 60 96
F. 956 89 51 02
fabcadiz@fabcadiz.org
www.fabcadiz.org

¿Cuánto debe ocupar la memoria?

Estas son las condiciones que son de obligado cumplimiento:
Tipo de fuente: **Arial**
Tamaño: **12 pt.**
Márgenes: **2,5 cm por cada lado**
Formato: **A4 vertical**
Aplicación: **Word, Writer** o cualquier otro procesador de textos compatible.

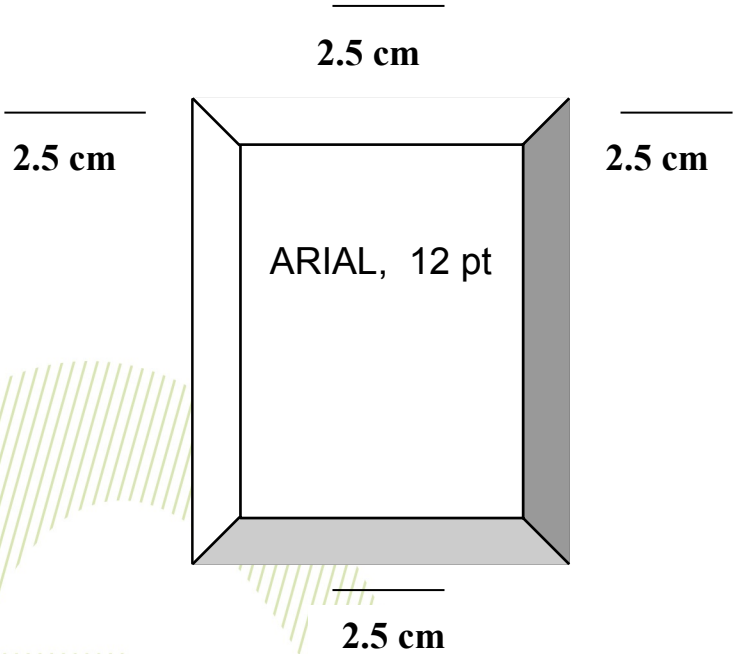

Extensión del trabajo:

Capítulo 1	Mínimo 5 folios y máximo 5 por una sola cara (incluido los dos documentos oficiales que te adjuntamos).
Capítulo 2	Mínimo 5 folios y máximo 10 por una sola cara
Capítulo 3	Mínimo 5 folios y máximo 10 por una sola cara

Avda. Menesteo, 24 – Local 1
11.500 El Puerto de Santa María
T. 956 89 85 53
T. 956 89 60 96
F. 956 89 51 02
fabcadiz@fabcadiz.org
www.fabcadiz.org

¿Cómo se debe entregar la memoria?

La memoria debe entregarse con unos requisitos formales que consisten en:

PORTADA

- Indicar el nombre y apellidos del alumno, DNI

ÍNDICE PAGINADO

ENCABEZADO Y PIE DE PÁGINA EN CADA PÁGINA DONDE APAREZCAN:

En el encabezado: NOMBRE DEL ALUMNO Y DNI

En el pie de página : EL NÚMERO DE PÁGINA

BIBLIOGRAFÍA UTILIZADA AL FINAL DE LA MEMORIA

Avda. Menesteo, 24 – Local 1
11.500 El Puerto de Santa María
T. 956 89 85 53
T. 956 89 60 96
F. 956 89 51 02
fabcadiz@fabcadiz.org
www.fabcadiz.org

Federación **Andaluza** de Baloncesto
DELEGACIÓN de CÁDIZ

FICHA DE PRACTICAS ENTRENADOR PRIMER NIVEL
TEMPORADA DEPORTIVA 2014/2015

FOTO

D. Dña: _____
Domicilio _____
Localidad _____ C.Postal: _____
Fecha y lugar de Nacimiento: _____
Móvil: _____ DNI _____
E-mail: _____

PRÁCTICAS	
Club donde va a realizar las prácticas	
Nombre del tutor de prácticas	
Equipo	Categoría
Competición	
Equipo	Categoría
Competición	

	ACTIVIDAD	HORAS
1		
2		
3		
4		

FDO.:

Avda. Menesteo, 24 – Local 1
11.500 El Puerto de Santa María
T. 956 89 85 53
T. 956 89 60 96
F. 956 89 51 02
fabcadiz@fabcadiz.org
www.fabcadiz.org

Federación **Andaluza** de Baloncesto
DELEGACIÓN de CÁDIZ

EVALUACIÓN

Avda. Menesteo, 24 – Local 1
11.500 El Puerto de Santa María
T. 956 89 85 53
T. 956 89 60 96
F. 956 89 51 02
fabcadiz@fabcadiz.org
www.fabcadiz.org

La evaluación pretende ser un proceso que acredite al alumno como capaz para poder desempeñar la función de entrenador superior de baloncesto (o cualquier otro que se incluye en la capacitación).

Para ello hemos diseñado un modelo fácil, al tiempo que completo, y que pretende obtener el mayor volumen de información posible de cada alumno. Veamos en qué consiste cada prueba:

EXPLICACIÓN DE LAS PRUEBAS	
Test de la unidad	Examen a realizar vía internet con 30 preguntas tipo test, distribuidas en tres cuestionarios, es decir, 10 preguntas por cada cuestionario.
Valoración tutorial a distancia	Opinión que el tutor tendrá del alumno al final de la fase a distancia, gracias a su participación en los foros, inquietudes, aportaciones, etc.
Prueba de capacitación superior	Examen final que certificará tus conocimientos sobre el bloque en cuestión. Lo realizarás el último día antes de terminar la fase presencial.
Valoración tutorial presencial	Opinión que el tutor tendrá del alumno al final de la fase presencial, gracias a tu participación en el aula, inquietudes, aportaciones, dinámica de grupo, etc.

En cada bloque puedes obtener una puntuación máxima de 100 puntos sumando la fase a distancia y la presencial. Analizamos a continuación esta distribución de puntos:

EVALUACIÓN BLOQUE ESPECÍFICO (FORMACIÓN, ENTRENAMIENTO, TÁCTICA Y DIRECCIÓN)	
	VALOR
Examen on-line de la unidad	**15 puntos**
Valoración tutorial a distancia	**15 puntos**
Prueba de capacitación superior (20 preguntas tipo test)	**50 puntos**
Valoración tutorial presencial	**20 puntos**
TOTAL POR BLOQUE	**100 puntos**

Avda. Menesteo, 24 – Local 1
11.500 El Puerto de Santa María
T. 956 89 85 53
T. 956 89 60 96
F. 956 89 51 02
fabcadiz@fabcadiz.org
www.fabcadiz.org

EVALUACIÓN BLOQUE ESPECÍFICO: REGLAS DE JUEGO	
	VALOR
Exámen on-line de la unidad	**15 puntos**
Evaluación de conocimientos previos	**35 puntos**
Prueba de capacitación superior (20 preguntas tipo test)	**50 puntos**
TOTAL POR BLOQUE REGLAS DE JUEGO	**100 puntos**

EVALUACIÓN BLOQUE CIENTÍFICO	
	VALOR
Exámen on-line de la unidad	**15 puntos**
Evaluación de conocimientos previos (10 preguntas tipo test por cada asignatura)	**85 puntos**
TOTAL POR BLOQUE CIENTÍFICO	**100 puntos**

Avda. Menesteo, 24 – Local 1
11.500 El Puerto de Santa María
T. 956 89 85 53
T. 956 89 60 96
F. 956 89 51 02
fabcadiz@fabcadiz.org
www.fabcadiz.org

Federación **Andaluza** de Baloncesto
DELEGACIÓN de CÁDIZ

CONVALIDACIONES

Avda. Menesteo, 24 – Local 1
11.500 El Puerto de Santa María
T. 956 89 85 53
T. 956 89 60 96
F. 956 89 51 02
fabcadiz@fabcadiz.org
www.fabcadiz.org

TABLA DE CONVALIDACIONES DE ASIGNATURAS DE CURSOS DE ENTRENADORES DE BALONCESTO

TITULO ACADEMICO	ASIGNATURA CONVALIDABLE
Formación Profesional. Técnico en Conducción de Actividades Físico-Deportivas (Grado Medio)	• Bases Anatómicas y Fisiológicas del Deporte • Primeros Auxilios e Higiene en el deporte
Formación Profesional. Técnico Superior en Actividad Física y Animación Deportiva	• Bases Anatómicas y Fisiológicas del Deporte • Primeros Auxilios e Higiene en el deporte • Entrenamiento Deportivo • Bases Psicopedagógicas de la Enseñanza y del
Diplomado en Magisterio (Especialidad Educación Física)	• Bases Anatómicas y Fisiológicas del Deporte • Entrenamiento Deportivo • Bases Psicopedagógicas de la Enseñanza y del
Diplomado en Educación Física	• Bases Anatómicas y Fisiológicas del Deporte • Bases Psicopedagógicas de la Enseñanza y del • Fundamentos Sociológicos del Deporte • Entrenamiento Deportivo • Organización y legislación del Deporte
Licenciado en Ciencias de la Actividad Física y el Deporte	• Bloque Científico completo
Licenciado en Medicina	• Bases Anatómicas y Fisiológicas del Deporte • Primeros Auxilios e Higiene en el deporte
Diplomado en Fisioterapia	• Bases Anatómicas y Fisiológicas del Deporte • Primeros Auxilios e Higiene en el deporte
Licenciado en Pedagogía	• Bases Psicopedagógicas de la Enseñanza y del • Teoría y Sociología del Deporte
Licenciado en Psicología	• Bases Psicopedagógicas de la Enseñanza y del • Teoría y Sociología del Deporte

Avda. Monetos, 24 – Local 1
11.500 El Puerto de Santa María
T. 956 89 85 53
T. 956 89 60 96
F. 956 89 51 02
fabcadiz@fabcadiz.org
www.fabcadiz.org

Federación **Andaluza** de Baloncesto
DELEGACIÓN de CÁDIZ

PLAN DE ESTUDIOS

Avda. Menesteo, 24 – Local 1
11.500 El Puerto de Santa María
T. 956 89 85 53
T. 956 89 60 96
F. 956 89 51 02
fabcadiz@fabcadiz.org
www.fabcadiz.org

MÓDULO DE ENSEÑANZAS BLOQUE CIENTÍFICO Tutor: Inmaculada Blanco			
Asignatura	**Horas No presenciales**	**Horas Presenciales**	**Profesor**
Fundamentos sociológicos del deporte	8	2	INMA BLANCO
Organización y legislación del deporte	8	2	INMA BLANCO
Bases psicopedagógicas de enseñanza y entreno	13	2	INMA BLANCO
Entrenamiento Deportivo	23	2	INMA BLANCO
Primeros auxilios e higiene en el deporte	18	2	INMA BLANCO
Bases anatómicas y fisiológicas del deporte	18	2	INMA BLANCO
	88	12(11+Ex)	

MÓDULO DE ENSEÑANZAS BLOQUE ESPECÍFICO (FORMACIÓN, ENTRENAMIENTO, TÁCTICA O DIRECCIÓN)				
Bloque de Formación	**15**	**35 (34+Ex.)**	**Total: 50h**	Tutor: JOSÉ LUIS ROMERO ALONSO
Acciones técnico-tácticas Individuales del juego	15	35	50	JOSÉ LUIS ROMERO

Avda. Menesteo, 24 – Local 1
11.500 El Puerto de Santa María
T. 956 89 85 53
T. 956 89 60 96
F. 956 89 51 02
fabcadiz@fabcadiz.org
www.fabcadiz.org

Bloque de Entrenamiento	**29**	**11(10+Ex.)**	**Total: 40h**	Tutor: JOSÉ ANTONIO DELGADO
Metodología de la enseñanza y del entrenamiento	11	5	16	JOSÉ ANTONIO DELGADO
Planificación y evaluación del entrenamiento en baloncesto	5	2	7	JOSÉ ANTONIO DELGADO
Seguridad Deportiva	4	1	5	JOSÉ ANTONIO DELGADO
Preparación Física aplicada	5	2	7	JOSÉ ANTONIO DELGADO
Bloque de Táctica	**20**	**15**	**Total: 35h**	Tutor. JOSE MARIA BERENGUER
Acciones técnico-tácticas colectivas del juego	20	15 (14+Ex.)	35	JOSE MARIA BERENGUER
Bloque de Dirección	**15**	**5 (4+Ex.)**	**Total: 20h**	Tutor: JOSE ANTONIO DELGADO
Dirección de Equipos	9	5	14	JOSÉ ANTONIO DELGADO
Nuevas Tecnologías	3	0	3	JOSÉ ANTONIO DELGADO
El valor del baloncesto	3	0	3	JOSÉ ANTONIO DELGADO
MÓDULO DE ENSEÑANZAS BLOQUE ESPECÍFICO (Reglas de Juego)				
Reglas de juego	**5**	**5**	**Total : 10h**	Tutor EMILIO GUERRERO

Avda. Menesteo, 24 – Local 1
11.500 El Puerto de Santa María
T. 956 89 85 53
T. 956 89 60 96
F. 956 89 51 02
fabcadiz@fabcadiz.org
www.fabcadiz.org

Desglose de las tareas a realizar en las horas No Presenciales por Bloque

MÓDULO DE ENSEÑANZAS BLOQUE CIENTÍFICO Tutora: INMACULADA BLANCO		
Asignatura	**Horas No presenciales**	**Tareas a realizar**
Fundamentos sociológicos del deporte	8	Temario: 16 Páginas - Lectura de los apuntes 2 Horas. - Estudio de los Apuntes 3 Horas. - Realización de los Exámenes On-Line *3 Horas.*
Organización y legislación del deporte	8	Temario: 16 Páginas - Lectura de los apuntes 2 Horas. - Estudio de los Apuntes 3 Horas. - Realización de los Exámenes On-Line *3 Horas.*
Bases psicopedagógicas de enseñanza y entreno	13	Temario: 20 Páginas - Lectura de los apuntes 3 Horas. - Estudio de los Apuntes 5 Horas. - Realización de los Exámenes On-Line *3 Horas.* - Trabajo adicional 2 Horas.
Entrenamiento Deportivo	23	Temario: 36 Páginas - Lectura de los apuntes 5 Horas. - Estudio de los Apuntes 9 Horas. - Realización de los Exámenes On-Line *3 Horas.* - Trabajos adicionales 6 Horas.

Avda. Menesteo, 24 – Local 1
11.500 El Puerto de Santa María
T. 956 89 85 53
T. 956 89 60 96
F. 956 89 51 02
fabcadiz@fabcadiz.org
www.fabcadiz.org

Entrenamiento Deportivo	23	Temario: 36 Páginas - Lectura de los apuntes 5 Horas. - Estudio de los Apuntes 9 Horas. - Realización de los Exámenes On-Line *3 Horas.* - Trabajos adicionales 6 Horas.
Primeros auxilios e higiene en el deporte	18	Temario: 55 Páginas - Lectura de los apuntes 5 Horas. - Estudio de los Apuntes 10 Horas. - Realización de los Exámenes On-Line *3 Horas.* - Trabajo adicional 3 Horas.
Bases anatómicas y fisiológicas del deporte	18	Temario: 55 Páginas - Lectura de los apuntes 5 Horas. - Estudio de los Apuntes 10 Horas. - Realización de los Exámenes On-Line *3 Horas.* - Trabajo adicional 3 Horas.
	88	

MÓDULO DE ENSEÑANZAS BLOQUE ESPECÍFICO (FORMACIÓN, ENTRENAMIENTO, TÁCTICA O DIRECCIÓN)		
Bloque		**Tareas a realizar**
Bloque de formación	15	Temario: 74 páginas - Lectura de los apuntes 4 horas. - Estudio de los apuntes 8 horas. - Realización de los exámenes on-line 3 horas.

Avda. Menesteo, 24 – Local 1
11.500 El Puerto de Santa María
T. 956 89 85 53
T. 956 89 60 96
F. 956 89 51 02
fabcadiz@fabcadiz.org
www.fabcadiz.org

Bloque de entrenamiento	25	Temario: 40 páginas - Lectura de los apuntes 5 horas. - Estudio de los apuntes 10 horas. - Realización de los exámenes on-line 3 horas. - Trabajos adicionales 7 horas.
Bloque de táctica	20	Temario: 40 páginas - Lectura de los apuntes 5 horas. - Estudio de los apuntes 9 horas. - Realización de los exámenes on-line 3 horas. - Trabajo adicional 3 horas.
Bloque de dirección	15	Temario: 12 páginas - Lectura de los apuntes 2 horas. - Estudio de los apuntes 3 horas. - Realización de los exámenes on-line 3 horas. - Trabajos adicionales 7 horas.
MÓDULO DE ENSEÑANZAS BLOQUE ESPECÍFICO (REGLAS DE JUEGO)		
Reglas de juego	15	Reglamento - Lectura de los apuntes 2 horas. - Estudio de los apuntes 3 horas. - Realización de los exámenes on-line 3 horas. - Trabajos adicionales 7 horas.

Avda. Menesteo, 24 – Local 1
11.500 El Puerto de Santa María
T. 956 89 85 53
T. 956 89 60 96
F. 956 89 51 02
fabcadiz@fabcadiz.org
www.fabcadiz.org

Federación **Andaluza** de Baloncesto
DELEGACIÓN de CÁDIZ

CRONOGRAMA

Avda. Menesteo, 24 – Local 1
11.500 El Puerto de Santa María
T. 956 89 85 53
T. 956 89 60 96
F. 956 89 51 02
fabcadiz@fabcadiz.org
www.fabcadiz.org

CRONOGRAMA CURSO PRIMER NIVEL PUERTO REAL JUNIO-SEPT 2015

LUNES 27 JULIO 17.00-22.00 BLOQUE COMUN	MARTES 28 17.00-22.00 BLOQUE COMUN PISTA 20.00-22.00	MIERCOLES 29 17.00-22.00 BLOQUE COMUN PISTA 20.00-22.00	JUEVES 30 17.00-22.00 TACTICA PISTA 20.00-22.00	VIERNES 31 17.00-22.00 TACTICA PISTA 20.00-22.00	SABADO 1 AGOSTO 10.00-15.00 EX BLOQUE EX TACTICA REGLAS	DOMINGO 2
LUNES 3 AGOSTO 17.00-22.00 REGLAS	MARTES 4 17.00-22.00 EX REGLAS FORMACION	MIERCOLES 5 17.00-22.00 FORMACION PISTA20.00-22.00	JUEVES 6 17.00-22.00 FORMACION PISTA20.00-2 2.00	VIERNES 7 17.00-22.00 FORMACIO N PISTA20.00- 22.00	SABADO 8 10.00-15.00 FORMACION PISTA 13.00-15.00	DOMINGO 9
LUNES 10 17.00-22.00 EX FORMACION T. ENTREMTO	MARTES 11 17.00-22.00 T. ENTREMTO PISTA 20.00-22.00	MIERCOLES 12 17.00-22.00 EX T. ENTREMTO DIR. EQUIPO PISTA20.00-22.00	JUEVES 13 17.00-22.00 DIR EQUIPO EX DIR . EQUIPO	VIERNES 14	SABADO 15	DOMINGO 16

FECHA INICIO CURSO
LUNES 29 JUNIO FASE NO PRESENCIAL
LUNES 27 JULIO FASE PRESENCIAL
NOTAS 13 SEPTIEMBRE
EXAMENES DE RECUPERACION LUNES
FECHA FIN CURSO LUNES 21 SEPTIEMBRE
LAS FECHAS DE ENTREGA DE LOS CUESTIONARIOS LAS DAREMOS EN LAS CLASES.

Lugar de las Clases Presenciales
Centro Cultural de Puerto Real (Salón usos múltiples)
Lugar de las Clases Prácticas
Pabellón Municipal de Puerto Real

Avda. Menesteo, 24 – Local 1
11.500 El Puerto de Santa María
T. 956 89 85 53
T. 956 89 60 96
F. 956 89 51 02
fabcadiz@fabcadiz.org
www.fabcadiz.org

Federación **Andaluza** de Baloncesto
DELEGACIÓN de CÁDIZ

DESARROLLO DEL CURSO PARA EL PROFESORADO

Avda. Menesteo, 24 – Local 1
11.500 El Puerto de Santa María
T. 956 89 85 53
T. 956 89 60 96
F. 956 89 51 02
fabcadiz@fabcadiz.org
www.fabcadiz.org

La novedad, de este nuevo formato de curso, viene dada por adoptar la fórmula que está implantada en el Curso Superior.

Dicha estructura establece que habrá un tutor por cada bloque de asignaturas, que podrán impartir una o más materias, así como profesores que solamente impartirán una materia.

Las responsabilidades del tutor serán:

a) Coordinar a los distintos profesores que puedan impartir docencia en el bloque que tenga asignado como responsable.

b) Recopilar la información necesaria, para la realización de la Fase No presencial de cada bloque.

c) Evaluar el bloque de contenidos, del cual sea responsable, siguiendo los criterios de evaluación que anteriormente se han expuesto.

Las responsabilidades de cada profesor serán:

1) Impartir sus clases en la fase presencial.

2) Facilitar la información necesaria para la evaluación de su materia, tanto en la Fase Presencial como no presencial.

3) Atender las dudas planteadas por los alumnos.

Trabajo a realizar por cada uno de los tutores y profesores:

Avda. Menesteo, 24 – Local 1
11.500 El Puerto de Santa María
T. 956 89 85 53
T. 956 89 60 96
F. 956 89 51 02
fabcadiz@fabcadiz.org
www.fabcadiz.org

BLOQUE CIENTÍFICO	**Tutor: INMACULADA BLANCO**	• Recopilar los tests de cada asignatura. • Preparar el examen del bloque. • Atender las cuestiones, que puedan plantear los alumnos. • Realizar las correcciones, aclaraciones, etc.., tanto sobre los tests, como sobre los materiales enseñados. • Evaluar el bloque completo
Fundamentos sociológicos del deporte (8 horas no presenciales)	INMACULADA BLANCO	• Preparar 30 preguntas tipo test, varias opciones, para los cuestionarios. • Preparar las preguntas correspondientes para el examen. • Responder aquellas cuestiones que le plantee el tutor. • Evaluar la Fase Presencial sobre la actitud de los alumnos en su clase.

Avda. Menesteo, 24 – Local 1
11.500 El Puerto de Santa María
T. 956 89 85 53
T. 956 89 60 96
F. 956 89 51 02
fabcadiz@fabcadiz.org
www.fabcadiz.org

Organización y legislación del deporte (8 horas no presenciales)	INMACULADA BLANCO	• Preparar 30 preguntas tipo test, varias opciones, para los cuestionarios. • Preparar las preguntas correspondientes para el examen. • Responder aquellas cuestiones que le plantee el tutor. • Evaluar la Fase Presencial sobre la actitud de los alumnos en su clase.
Bases psicopedagógicas de enseñanza y entreno (13 horas no presenciales)	INMACULADA BLANCO	• Preparar 30 preguntas tipo test, varias opciones, para los cuestionarios. • Preparar las preguntas correspondientes para el examen. • Responder aquellas cuestiones que le plantee el tutor. • Evaluar la Fase Presencial sobre la actitud de los alumnos en su clase. Realizar trabajo adicional en clase

Avda. Menesteo, 24 – Local 1
11.500 El Puerto de Santa María
T. 956 89 85 53
T. 956 89 60 96
F. 956 89 51 02
fabcadiz@fabcadiz.org
www.fabcadiz.org

Entrenamiento Deportivo (23 horas no presenciales)	INMACULADA BLANCO	• Preparar 30 preguntas tipo test, varias opciones, para los cuestionarios. • Preparar las preguntas correspondientes para el examen. • Responder aquellas cuestiones que le plantee el tutor. • Evaluar la Fase Presencial sobre la actitud de los alumnos en su clase. Realizar trabajo adicional en clase
Primeros auxilios e higiene en el deporte. (18 horas no presenciales)	INMACULADA BLANCO	• Preparar 30 preguntas tipo test, varias opciones, para los cuestionarios. • Preparar las preguntas correspondientes para el examen. • Responder aquellas cuestiones que le plantee el tutor. • Evaluar la Fase Presencial sobre la actitud de los alumnos en su clase. Realizar trabajo adicional en clase

Avda. Menesteo, 24 – Local 1
11.500 El Puerto de Santa María
T. 956 89 85 53
T. 956 89 60 96
F. 956 89 51 02
fabcadiz@fabcadiz.org
www.fabcadiz.org

Bases anatómicas y fisiológicas del deporte (18 horas no presenciales)	INMACULADA BLANCO	• Preparar 30 preguntas tipo test, varias opciones, para los cuestionarios. • Preparar las preguntas correspondientes para el examen. • Responder aquellas cuestiones que le plantee el tutor. • Evaluar la Fase Presencial sobre la actitud de los alumnos en su clase. Realizar trabajo adicional en clase
BLOQUE DE FORMACIÓN	Tutor: JOSE LUIS ROMERO ALONSO	• Recopilar los tests de cada asignatura. • Preparar el examen del bloque. • Atender las cuestiones, que puedan plantear los alumnos. • Realizar las correcciones, aclaraciones, etc.., tanto sobre los tests, como sobre los materiales enseñados. • Evaluar el bloque completo.

Avda. Menesteo, 24 – Local 1
11.500 El Puerto de Santa María
T. 956 89 85 53
T. 956 89 60 96
F. 956 89 51 02
fabcadiz@fabcadiz.org
www.fabcadiz.org

Acciones técnico-tácticas Individuales del juego (15 horas no presenciales)	JOSE LUIS ROMERO ALONSO	• Preparar las preguntas tipo test, varias opciones, para los cuestionarios. • Preparar las preguntas correspondientes para el examen. • Responder aquellas cuestiones que le plantee el tutor. • Evaluar la Fase Presencial sobre la actitud de los alumnos en su clase.
BLOQUE DE ENTRENAMIENTO	**Tutor: JOSE ANTONIO DELGADO**	• **Recopilar los tests de cada asignatura.** • **Preparar el examen del bloque.** • **Atender las cuestiones, que puedan plantear los alumnos.** • **Realizar las correcciones, aclaraciones, etc.., tanto sobre los tests, como sobre los materiales enseñados.** • **Evaluar el bloque completo**

Avda. Menesteo, 24 – Local 1
11.500 El Puerto de Santa María
T. 956 89 85 53
T. 956 89 60 96
F. 956 89 51 02
fabcadiz@fabcadiz.org
www.fabcadiz.org

Metodología de la enseñanza y del entrenamiento (10 horas no presenciales)	JOSE ANTONIO DELGADO	• Preparar las preguntas tipo test, varias opciones, para los cuestionarios. • Preparar las preguntas correspondientes para el examen. • Responder aquellas cuestiones que le plantee el tutor. • Evaluar la Fase Presencial sobre la actitud de los alumnos en su clase. <u>Realizar trabajo adicional en clase</u>
Planificación y evaluación del entrenamiento en baloncesto (10 horas no presenciales)	JOSE ANTONIO DELGADO	• Preparar las preguntas tipo test, varias opciones, para los cuestionarios. • Preparar las preguntas correspondientes para el examen. • Responder aquellas cuestiones que le plantee el tutor. • Evaluar la Fase Presencial sobre la actitud de los alumnos en su clase. Realizar trabajo adicional en clase

Avda. Menesteo, 24 – Local 1
11.500 El Puerto de Santa María
T. 956 89 85 53
T. 956 89 60 96
F. 956 89 51 02
fabcadiz@fabcadiz.org
www.fabcadiz.org

Preparación Física aplicada (5 horas no presenciales)	JOSE ANTONIO DELGADO	• Preparar las preguntas tipo test, varias opciones, para los cuestionarios. • Preparar las preguntas correspondientes para el examen. • Responder aquellas cuestiones que le plantee el tutor. • Evaluar la Fase Presencial sobre la actitud de los alumnos en su clase.
BLOQUE DE TÁCTICA	Tutor: JOSE MARIA BERENGUER	• Recopilar los tests de cada asignatura. • Preparar el examen del bloque. • Atender las cuestiones, que puedan plantear los alumnos. • Realizar las correcciones, aclaraciones, etc.., tanto sobre los tests, como sobre los materiales enseñados. • Evaluar el bloque completo
Acciones técnico-tácticas colectivas del juego (20 horas no presenciales)	JOSE MARIA BERENGUER	• Preparar las preguntas tipo test, varias opciones, para los cuestionarios. • Preparar las preguntas correspondientes para el examen. • Responder aquellas cuestiones que le plantee el tutor. • Evaluar la Fase Presencial sobre la actitud de los alumnos en su clase.

Avda. Menesteo, 24 – Local 1
11.500 El Puerto de Santa María
T. 956 89 85 53
T. 956 89 60 96
F. 956 89 51 02
fabcadiz@fabcadiz.org
www.fabcadiz.org

BLOQUE DE DIRECCIÓN	**Tutor: JOSE ANTONIO DELGADO**	• **Recopilar los tests de cada asignatura.** • **Preparar el examen del bloque.** • **Atender las cuestiones, que puedan plantear los alumnos.** • **Realizar las correcciones, aclaraciones, etc.., tanto sobre los tests, como sobre los materiales enseñados.** • **Evaluar el bloque completo**
Dirección de Equipos (10 horas no presenciales)	JOSE ANTONIO DELGADO	• Preparar las preguntas tipo test, varias opciones, para los cuestionarios. • Preparar las preguntas correspondientes para el examen. • Responder aquellas cuestiones que le plantee el tutor. • Evaluar la Fase Presencial sobre la actitud de los alumnos en su clase.

Avda. Menesteo, 24 – Local 1
11.500 El Puerto de Santa María
T. 956 89 85 53
T. 956 89 60 96
F. 956 89 51 02
fabcadiz@fabcadiz.org
www.fabcadiz.org

El valor del baloncesto (5 horas no presenciales)	JOSE ANTONIO DELGADO	• Preparar las preguntas tipo test, varias opciones, para los cuestionarios. • Preparar las preguntas correspondientes para el examen. • Responder aquellas cuestiones que le plantee el tutor. • Evaluar la Fase Presencial sobre la actitud de los alumnos en su clase.
REGLAS DE JUEGO (15 HORAS NO PRESENCIALES)	**Tutor: EMILIO GUERRERO**	• **Recopilar los tests de cada asignatura.** • **Preparar el examen del bloque.** • **Atender las cuestiones, que puedan plantear los alumnos.** • **Realizar las correcciones, aclaraciones, etc.., tanto sobre los tests, como sobre los materiales enseñados.** • **Evaluar el bloque completo**

Avda. Menesteo, 24 – Local 1
11.500 El Puerto de Santa María
T. 956 89 85 53
T. 956 89 60 96
F. 956 89 51 02
fabcadiz@fabcadiz.org
www.fabcadiz.org